Zgromadzenie Najświętszego Odkupiciela
Dom Zakonny w Tuchowie
adres: ul. Wysoka 1, 33-170 Tuchów, tel. (14) 632 72 00, e-mail: tuchow2@diecezja.tarnow.pl

SPECYFIKACJA ISTOTNYCH WARUNKÓW ZAMÓWIENIA

W POSTĘPOWANIU O UDZIELENIE ZAMÓWIENIA W TRYBIE ZAPYTANIA OFERTOWEGO

NA ZADANIE:

Montaż elementów tzw. małej architektury i systemu identyfikacji wizualnej w Zespole Klasztornym przy ul. Wysokiej 1 w Tuchowie

w ramach projektu

III etapu projektu Lipowe Wzgórze Kultury i Edukacji w Tuchowie

Postępowanie prowadzone jest dla zamówienia publicznego o wartości poniżej 50 000 zł netto w trybie rozeznania rynku.

Tuchów, 20 października 2020 roku

Nazwa Zamawiającego:	Zgromadzenie Najświętszego Odkupiciela Dom Zakonny w Tuchowie
REGON:	040007100
NIP:	993-004-43-38
Miejscowość	Tuchów
Adres:	ul. Wysoka 1, 33-170 Tuchów
Strona internetowa:	http://sanktuariumtuchow.pl/
Godziny urzędowania:	poniedziałek – piątek od 7.00 do 15.00
Tel.:	(14) 632 72 06

Wszelką korespondencję związaną z niniejszym postępowaniem należy kierować na adres:

- **Zgromadzenie Najświętszego Odkupiciela Dom Zakonny w Tuchowie, ul. Wysoka 1, 33-170 Tuchów**

lub

- **drogą elektroniczną na adres: ekonom@redemptor.pl**

znak postępowania: 1/2020

SPIS TREŚCI:

Rozdział 1. *Tryb udzielenia zamówienia publicznego.....4*

Rozdział 2. *Opis przedmiotu zamówienia.....4*

Rozdział 3. *Termin wykonania zamówienia.....5*

Rozdział 4. *Informacje o sposobie porozumiewania się Zamawiającego z Wykonawcami oraz przekazywania oświadczeń i dokumentów, a także wskazanie osoby uprawnionej do porozumiewania się z Wykonawcami.....5*

Rozdział 5. *Termin związania ofertą.....6*

Rozdział 6. *Opis sposobu przygotowania ofert.....6*

Rozdział 7. *Miejsce oraz termin składania i otwarcia ofert.....7*

Rozdział 8. *Opis sposobu obliczenia ceny.....7*

Rozdział 9. *Opis kryteriów, którymi Zamawiający będzie się kierował przy wyborze oferty, wraz z podaniem znaczenia tych kryteriów i sposobu oceny ofert.....7*

Rozdział 10. *Istotne postanowienia umowy.....8*

Rozdział 11. *Załączniki do SIWZ.....8*

ZAŁĄCZNIK NR 1 DO SIWZ.....PROJEKT BUDOWLANY.....8

ZAŁĄCZNIK NR 2 DO SIWZ.....PRZEDMIAR ROBÓT.....8

ZAŁĄCZNIK NR 3 DO SIWZ.....FORMULARZ OFERTY.....9

Załącznik nr 4 do SIWZ *ISTOTNE POSTANOWIENIA UMOWY.....1*

Tryb udzielenia zamówienia publicznego

Postępowanie o udzielanie zamówienia publicznego prowadzone jest w trybie **rozeznania rynku dla robót budowlanych na potrzeby Zgromadzenie Najświętszego Odkupiciela Dom Zakonny w Tuchowie o wartości szacunkowej nie przekraczającej równowartości kwoty 50 000 zł netto.**

Rozdział 1. Opis przedmiotu zamówienia

1. Przedmiotem zamówienia jest: **montaż elementów tzw. małej architektury i systemu identyfikacji wizualnej w Zespole Klasztornym przy ul. Wysokiej 1 w Tuchowie.**
2. **Przedmiot zamówienia obejmuje:**
   a. zakup i montaż 4 ławek stalowych kutych;
   b. zakup i montaż 2 koszy na śmieci;
   c. zakup, dostarczenie i zamontowanie głazy dekoracyjnych układanych luzem o wadze ok. 3,77 t;
   d. wykonanie i montaż 1 tablicy informacyjnej ze szkła na fundamencie
   e. wykonanie i montaż 1 tablicy informacyjnej podświetlanej na fundamencie;
   f. wykonanie trawnika o pow. 90 m^2;
   g. zakup i nasadzenie 20 krzewów.

   Teren objęty planowaną inwestycją znajduje się na działce nr 731, Jed. Ewid. Tuchów-Miasto, Obręb 0001 Tuchów.
3. Szczegółowy opis robót zawiera: projekt budowlany „Montaż elementów tzw. małej architektury i systemu identyfikacji wizualnej w Zespole Klasztornym przy ul. Wysokiej 1 w Tuchowie" oraz przedmiar robót stanowiący integralną część SIWZ.

   Do wykonania robót należy użyć wyłącznie materiałów posiadających wymagane atesty i certyfikaty, które będą wymagane przy odbiorze końcowym robót.

   Do realizacji zamówienia Zamawiający dopuszcza użycie materiałów równoważnych, lecz o parametrach nie gorszych. Wykonawca, który powołuje się na rozwiązania równoważne opisywane przez Zamawiającego jest zobowiązany wykazać, że oferowane przez niego materiały spełniają wymagania określone przez Zamawiającego.

   UWAGA: W uzasadnionych ekonomicznie i technologicznie przypadkach, wyłącznie za zgodą Zamawiającego - na etapie realizacji zamówienia – w przypadku ukazania się na rynku materiałów nowocześniejszych, o lepszych właściwościach i parametrach, Zamawiający dopuszcza możliwość ich zastosowania w zamian za materiały zaproponowane w ofercie.

   Jednak zmiana ta nie może wpływać na zwiększenie ceny realizacji zamówienia, przyjętej przez Zamawiającego w wyniku rozstrzygnięcia przetargu.
4. Zadanie jest współfinansowane ze środków Regionalnego Programu Operacyjnego Województwa Małopolskiego na lata 2014-2020 w ramach działania 11.1.2. *Rewitalizacja miast średnich i małych.*
5. Zamówienie należy wykonać z należytą starannością, zgodnie z aktualnie obowiązującymi przepisami, normami technicznymi, standardami, zasadami sztuki budowlanej, etyką

zawodową oraz postanowieniami umowy, której istotne postanowienia stanowią **załącznik nr 4 do SIWZ**.

6. Wynagrodzenie Wykonawcy za wykonanie zamówienia przyjmuje się jako **ryczałtowe**, a wysokość wynagrodzenia ustala się na podstawie złożonej przez niego oferty. Sposób obliczenia ceny oferty na podstawie zestawienia planowanych do wykonania prac opisano dalej.
7. Zapłata przez Zamawiającego wynagrodzenia Wykonawcy nastąpi na wskazany rachunek bankowy Wykonawcy, w terminie określonym w umowie.
8. W okresie trwania umowy cena oferty jest stała. Zamawiający nie przewiduje możliwości waloryzacji ceny ofertowej.
9. zawarte zostały również we wzorze umowy stanowiącym integralną część SIWZ. Warunki realizacji zamówienia
10. Warunki szczegółowe dotyczące przedmiotu zamówienia:
    a) przy wykonywaniu robót budowlanych należy bezwzględnie przestrzegać wymagań zawartych w projekt budowlany „Montaż elementów tzw. małej architektury i systemu identyfikacji wizualnej w Zespole Klasztornym przy ul. Wysokiej 1 w Tuchowie";
    b) prace budowlane należy realizować, z uwzględnieniem przepisów BHP i szczególnego zabezpieczenia robót;
    c) Wykonawca zobowiązany jest umieścić tablice informacyjne i ostrzegawcze w miejscu prowadzenia robót, oraz właściwie zabezpieczyć i oznakować teren budowy;
    d) Wykonawca ponosi całkowitą odpowiedzialność za szkody powstałe i wynikłe na terenie budowy, od daty protokolarnego przejęcia placu budowy przez Wykonawcę, do daty protokolarnego oddania budowy (odbioru końcowego robót) – szkody związane z uszkodzeniem i zabrudzeniem pomieszczeń wewnętrznych i otoczenia obiektów.

Szczegółowy opis elementów przedmiotu stanowią załączniki:

Załącznik nr 1 do SIWZ Projekt budowlany
Załącznik nr 2 do SIWZ – Przedmiar

Rozdział 2. Termin wykonania zamówienia

Przedmiot zamówienia należy zrealizować w terminie **do 15 grudnia 2020 roku**

Rozdział 3. Informacje o sposobie porozumiewania się Zamawiającego z Wykonawcami oraz przekazywania oświadczeń i dokumentów, a także wskazanie osoby uprawnionej do porozumiewania się z Wykonawcami

1. W niniejszym postępowaniu wszelkie oświadczenia, wnioski, zawiadomienia oraz informacje przekazywane będą w formie:
   - pisemnej na adres: Zgromadzenie Najświętszego Odkupiciela Dom Zakonny w Tuchowie, ul. Wysoka 1, 33-170 Tuchów;
   - drogą elektroniczną (adresy: ekonom@redemptor.pl).
2. Postępowanie odbywa się w języku polskim, w związku z czym wszelkie pisma, dokumenty, oświadczenia składane w trakcie postępowania między Zamawiającym a Wykonawcami muszą być sporządzone w języku polskim. Dokumenty sporządzone w języku obcym są składane wraz z tłumaczeniem na język polski.

3. Jeżeli Zamawiający lub Wykonawca przekazują korespondencję za pomocą poczty elektronicznej – każda ze stron na żądanie drugiej niezwłocznie potwierdza fakt ich otrzymania.
4. Do kontaktowania się z Wykonawcami Zamawiający upoważnia: o. Ludwik Labuda, e-mail: ekonom@redemptor.pl

Rozdział 4. Termin związania ofertą

1. Wykonawca składając ofertę pozostaje nią związany przez okres 30 dni. Bieg terminu związania ofertą rozpoczyna się wraz z upływem terminu składania ofert, licząc od dnia składania ofert włącznie.

Rozdział 5. Opis sposobu przygotowania ofert

1. Opakowanie i adresowanie oferty
   a) W przypadku składania oferty pocztą lub osobiście.

   Ofertę należy umieścić w zamkniętym, nieprzezroczystym opakowaniu (np. koperta) zaadresowanym i opisanym:

   Nadawca:
   Nazwa i adres Wykonawcy.
   Adresat:
   Zgromadzenie Najświętszego Odkupiciela Dom Zakonny w Tuchowie
   ul. Wysoka 1, 33-170 Tuchów
   OFERTA NA ZNAK SPRAWY: 1/2020

   b) W przypadku składania oferty drogą elektroniczną:

Ofertę należy złożyć na adres: **ekonom@redemptor.pl**.
Tytuł maila: **OFERTA NA ZNAK SPRAWY: 1/2020**

2. Oferta i oświadczenia muszą być podpisane przez:
   1) osobę/osoby upoważnione do reprezentowania Wykonawcy/Wykonawców w obrocie prawnym zgodnie z danymi ujawnionymi w KRS – rejestrze przedsiębiorców albo w ewidencji działalności gospodarczej lub Pełnomocnika,
   2) w przypadku Wykonawców wspólnie ubiegających się o zamówienie ofertę podpisuje osoba umocowana do tej czynności prawnej, co powinno wynikać z dokumentów (Pełnomocnictwa) załączonych do oferty.
3. Informacje pozostałe:
   1) Wykonawca ponosi wszelkie koszty związane z przygotowaniem i złożeniem oferty,
   2) Wykonawca może złożyć tylko **jedną ofertę** przygotowaną według wymagań określonych w niniejszej SIWZ,
   3) Oferta musi być sporządzona:
      a) w języku polskim,
      b) w formie pisemnej.
4. Zaleca się, aby:
   a) ewentualne poprawki i skreślenia lub zmiany w tekście oferty (i w załącznikach do oferty) były parafowane przez osobę upoważnioną do reprezentowania Wykonawcy lub posiadającą Pełnomocnictwo,

b) każda zapisana strona oferty (wraz z załącznikami do oferty) była parafowana i oznaczona kolejnymi numerami,

c) oferta została opracowana zgodnie ze wzorem załączonym do specyfikacji (wzór stanowi *Załącznik Nr 3* do SIWZ).

Rozdział 6. Miejsce oraz termin składania i otwarcia ofert

1. Ofertę należy złożyć Zamawiającemu, Zgromadzenie Najświętszego Odkupiciela Dom Zakonny w Tuchowie, ul. Wysoka 1, 33-170 Tuchów, na furcie klasztornej, **lub drogą elektroniczną na adres: ekonom@redemptor.pl w terminie do dnia 28.10.2020 r. roku, do godz. 09.00.**
2. **Otwarcie ofert nastąpi** w siedzibie Zgromadzenia Najświętszego Odkupiciela Dom Zakonny w Tuchowie, ul. Wysoka 1, 33-170 Tuchów, **bez udziału Wykonawców.**
3. **UWAGA –** za termin złożenia oferty przyjmuje się datę i godzinę wpływu oferty do Zamawiającego.

Rozdział 7. Opis sposobu obliczenia ceny

1. Wykonawca określi **cenę oferty** brutto, która stanowić będzie **wynagrodzenie ryczałtowe** za realizację całego przedmiotu zamówienia, podając ją w zapisie liczbowym i słownie z dokładnością do grosza (do dwóch miejsc po przecinku).
2. Cenę oferty należy podać w formie wynagrodzenia ryczałtowego (art. 632 kodeksu cywilnego). Cena oferty musi zawierać wszystkie koszty niezbędne do zrealizowania zamówienia. Wykonawca jest zobowiązany w cenie oferty uwzględnić także załatwienie wszelkich innych formalności dotyczących budowy i kosztów z tym związanych. Załączone przedmiary robót służą do uzupełnienia opisu przedmiotu zamówienia i są podstawą do wyliczenia ceny. Wykonawca musi przewidzieć wszystkie okoliczności, które mogą wpłynąć na cenę zamówienia. W związku z powyższym, Zamawiający zaleca sprawdzenie w terenie warunków wykonania zamówienia.
3. Jeżeli złożona oferta powodować będzie powstanie obowiązku podatkowego Zamawiającego zgodnie z przepisami o podatku od towarów i usług w zakresie dotyczącym wewnątrzwspólnotowego nabycia towarów, Zamawiający w celu oceny takiej oferty doliczy do oferowanej ceny podatek od towarów i usług, który miałby obowiązek wpłacić zgodnie z obowiązującymi przepisami.
4. **Wykonawca ma obowiązek sprawdzenia przedmiarów robót.**
5. Zastrzega się, że wszystkie tymczasowe obiekty na placu budowy uznane przez Wykonawcę za niezbędne będą realizowane kosztem i staraniem Wykonawcy, bez możliwości fakturowania na Inwestora.
6. Zamawiający udostępni Wykonawcy teren do zorganizowania placu budowy, dostęp do energii elektrycznej i wody na zasadzie montażu podliczników. Wykonawca pokryje koszty związane z użytkowaniem placu budowy.
7. Ceny jednostkowe określone przez Wykonawcę w kosztorysie ofertowym są stałe i nie podlegają waloryzacji w czasie realizacji zamówienia.

Rozdział 8. Opis kryteriów, którymi Zamawiający będzie się kierował przy wyborze oferty, wraz z podaniem znaczenia tych kryteriów i sposobu oceny ofert

Cena ofertowa – znaczenie 100 pkt

$$KC = \frac{C_N}{C_{OB}} \times 100$$ *(max liczba punktów w ocenianej pozycji)*

Gdzie:

KC - ilość punktów przyznanych Wykonawcy

C_N - najniższa zaoferowana cena, spośród wszystkich ofert niepodlegających odrzuceniu

C_{OB} – cena zaoferowana w ofercie badanej

Maksymalna łączna liczba punktów jaką może uzyskać Wykonawca wynosi – 100 pkt.

Rozdział 9. Istotne postanowienia umowy

Istotne postanowienia umowy zawarte zostały w ***Załączniku Nr 4*** do SIWZ.

Rozdział 10. Załączniki do SIWZ

Załącznik nr 1 do SIWZ Projekt budowlany
Załącznik nr 2 do SIWZ – Przedmiar
Załącznik nr 3 do SIWZ – Formularz oferty
Załącznik nr 4 do SIWZ – Istotne postanowienia umowy

Załącznik Nr 1 do SIWZ	**PROJEKT BUDOWLANY**
Załącznik Nr 2 do SIWZ	**PRZEDMIAR ROBÓT**

Zgromadzenie Najświętszego Odkupiciela
Dom Zakonny w Tuchowie
33-170 Tuchów, ul. Wysoka 1
tel. 14 632 72 06
NIP 993-00-44-338 REGON 040007100

PRZEŁOŻONY
Domu Zakonnego w Tuchowie
o. Witold Radowski

EGZ.1	EGZ. 2	EGZ. 3	EGZ. 4	EGZ. 5
URZĄD - WA	**GINB**	**INWESTOR**	**INWESTOR**	**AKKA**

PROJEKT BUDOWLANY

NAZWA IWESTYCJI	**MONTAŻ ELEMENTÓW TZW. MAŁEJ ARCHITEKTURY I SYSTEMU IDENTYFIKACJI WIZUALNEJ W ZESPOLE KLASZTORNYM PRZY UL. WYSOKIEJ 1 W TUCHOWIE**
ADRES OBIEKTU	**33-170 Tuchów, ul. Wysoka 1**
NUMERY EWIDENCYJNE DZIAŁKI	**Działka nr 731, Jed. Ewid. Tuchów-Miasto, Obręb 0001 Tuchów**
INWESTOR	**ZGROMADZENIE NAJŚWIĘTSZEGO ODKUPICIELA DOM ZAKONNY W TUCHOWIE**
JEDNOSTKA PROJEKTOWA	**AKKA Pracownia Architektoniczna Pracownia: 31-153 Kraków, ul. Szlak 65** pracownia@akka-architekci.pl www.akka-architekci.pl **t.12 632 18 53**
KATEGORIA OBIEKTU	**VIII**
DATA	**MARZEC 2020**

Wykaz projektantów

Imię i nazwisko	Zakres opracowania	Nr uprawnień	Data	Podpis
Projektant: (spec. architektoniczna) mgr inż. arch. **Agata Kita Kosowska** **Sprawdzający:** (spec. architektoniczna) mgr inż. arch. **Andrzej Kosowski**	Architektura	MPOIA/ 058/2009 MPOIA/ 011/2004	III 2020 III 2020	

SPIS ZAWARTOŚCI

CZĘŚĆ OPISOWA

1. Dane ogólne
2. Podstawa opracowania
3. Zakres i przedmiot opracowania
4. Charakterystyczne parametry techniczne
5. Opis rozwiązań projektowych
6. Dane dotyczące szczegółowych uwarunkowań terenu
7. Uwagi końcowe

CZĘŚĆ RYSUNKOWA

A1-PZT. Projekt Zagospodarowania Terenu ……...……..……... skala 1:500
A2-DET. Detale wyposażenia zewnętrznego ……..…….…….……... bs

OPIS DO PROJEKTU

1. DANE OGÓLNE

1.1. Temat:	MONTAŻ ELEMENTÓW TZW. MAŁEJ ARCHITEKTURY I SYSTEMU IDENTYFIKACJI WIZUALNEJ W ZESPOLE KLASZTORNYM PRZY UL. WYSOKIEJ 1 W TUCHOWIE
1.2.Obiekt:	Elementy tzw. „małej architektury" i system identyfikacji wizualnej
1.3. Działki nr:	część działki nr 731, jedn. ewidencyjna: Tuchów-Miasto, obręb: 0001 Tuchów
1.3. Adres:	ul. Wysoka 1, 33-170 Tuchów
1.4. Inwestor:	Zgromadzenie Najświętszego Odkupiciela, Dom Zakonny w Tuchowie
1.5. Jednostka projektowa:	AKKA Pracownia Architektoniczna Pracownia: 31-153 Kraków, ul. Szlak 65 Email: pracownia@akka-architekci.pl, tel. (012) 632 18 53
1.6. Projektant:	mgr inż. arch. Agata Kita Kosowska, Upr. Nr MPOIA 058/2009
1.7. Sprawdzający:	mgr inż. arch. Andrzej Kosowski, Upr. Nr MPOIA 011/2004

2. PODSTAWA OPRACOWANIA

2.1. Umowa i uzgodnienia z Inwestorem
2.2. Miejscowy Plan Zagospodarowania Przestrzennego Gm. Tuchów dla miasta Tuchowa
2.3. Prawomocne Pozwolenie konserwatorskie nr 120, WUOZ w Tarnowie
2.4. Mapy: ewidencyjna, zasadnicza i sytuacyjno-wysokościowa
2.5. Obowiązujące przepisy – ustawy, rozporządzenia, normy

3. ZAKRES I PRZEDMIOT OPRACOWANIA

Przedmiotem opracowania jest projekt budowlany montażu elementów tzw. małej architektury i systemu identyfikacji wizualnej w Zespole Klasztornym przy ul. Wysokiej 1 w Tuchowie.

Projekt w sposób szczegółowy przedstawia elementy wyposażenia zewnętrznego (tzw. małej architektury i systemu identyfikacji wizualnej). Ma on na celu poprawę estetyki przestrzeni wokół zabytkowego kościoła i zespołu klasztornego, poprawę dostępności informacyjnej oraz

dostosowanie do obowiązujących standardów. Zakres opracowania obejmuje następujące wyposażenie:

A. Ławki
B. Kosze
C. Głazy dekoracyjne
D./E. Tablice informacyjne
F. Krzewy / kwiaty dekoracyjne, trawnik

Przedmiotowy projekt jest uszczegółowieniem projektu rewitalizacji Zespołu Klasztornego na Wzgórzu Lipowym w Tuchowie, ale dotyczy montażu nowych elementów tzw. małej architektury i systemu identyfikacji wizualnej, które nie były objęte w/w projektem. Powyższy projekt nie narusza obowiązujących parametrów, obszaru oddziaływania, zapisów z Planu MPZP, ani innych wcześniejszych decyzji administracyjnych.

4. CHARAKTERYSTYCZNE PARAMETRY TECHNICZNE

4.1 Powierzchnia działki: 731…….… BEZ ZMIAN
4.2 Powierzchnia utwardzona …… BEZ ZMIAN
4.3 Powierzchnia biol. czynna …….. BEZ ZMIAN

5. OPIS ROZWIĄZAŃ PROJEKTOWYCH

A. ŁAWKI

Ławki z oparciem i podłokietnikami – 4 sztuki.

Ławki powinny spełniać wymagania odpowiednich norm w zakresie szczelin i otworów, bez ostrych krawędzi. Ławki powinny być zamontowane do istniejącej nawierzchni granitowej wg wytycznych producenta. Stylistyka ławek i koszy powinna być spójna pod względem estetycznym z otoczeniem, czyli powinna nawiązywać do nowego ogrodzenia, bram, furtek itd. Rysunki warsztatowe ławki powinny zostać wykonane przez wykonawcę i przedstawione do akceptacji Architektowi i Inwestorowi **przed realizacją inwestycji.**

Projekt - wg załączonych rysunków szczegółowych i opisów na rysunkach.

B. KOSZE

Kosze na śmieci – 2 sztuki.

Kosze stojące do zamontowania do istniejącej nawierzchni granitowej lub przenośne wg wytycznych producenta. Kosze wykonane z elementów stalowych ocynkowanych ogniowo i

malowanych proszkowo w kolorze ogrodzenia i ławek. Stylistyka ławek i koszy powinna być spójna pod względem estetycznym z otoczeniem, czyli powinna nawiązywać do nowego ogrodzenia – jak opis wyżej. Rysunki warsztatowe kosza powinny zostać wykonane przez wykonawcę i przedstawione do akceptacji Architektowi i Inwestorowi **przed realizacją inwestycji**

Projekt - wg załączonych rysunków szczegółowych i opisów na rysunkach.

C. GŁAZY DEKORACYJNE

Głazy kamienne – szlachetne lub narzutowe tworzące dekoracyjną bryłę w postaci kopca z figurą lub wodotrysku/fontanny układane na istniejącym trawniku. Sumaryczna wysokość dla głazów: ok. 150cm, średnica: ok. 150-200cm. Lokalizacja dla głazów - zgodnie z rysunkiem szczegółowym i opisami technicznymi.

D i E. TABLICE INFORMACYJNE

Tablice – 2 sztuki.

Tablice informacyjne: szklana i szklano-aluminiowa, w najbliższym otoczeniu zabytkowych budynków w ramach systemu informacji wizualnej (informacja przestrzenna). Tablice powinny być odporne na niekorzystne czynniki atmosferyczne, nie powinny zmieniać wyglądu (np. wybladłe kolory, deformacje itd.) z upływem lat. Lokalizacja tablic oraz poglądowy projekt – wg załączonych rysunków szczegółowych i opisów technicznych. Rysunki warsztatowe tablic powinny zostać wykonane przez wykonawcę i przedstawione do akceptacji Architektowi i Inwestorowi **przed realizacją inwestycji**

F. ZIELEŃ: KRZEWY, TRAWNIKI

Powierzchnia: 90m².

Projektowana zieleń niska w miejscu istniejącej zieleni w postaci trawników i krzewów ozdobnych. Należy wykonać wyrównanie ziemnych nierówności (plantowanie) poprzez nawiezienie na grunt rodzimy warstwy nasypowej (wegetacyjnej z humusu), którą należy ułożyć na warstwie drenującej z pospółki. Docelowo, teren powinien być porośnięty zielenią niską w postaci wyselekcjonowanej trawy (mieszanka traw) oraz krzewów ozdobnych np. różanych lub innych, które zachowują liście i są zielone przez cały rok (zimozielone). Krzewy powinny być odporne na mrozy i mieć charakter krzewów płożących.

6. DANE DOTYCZĄCE SZCZEGÓŁOWYCH UWARUNKOWAŃ TERENU

- Na terenie Zespołu Klasztornego obowiązują ustalenia strefy A ścisłej ochrony konserwatorskiej. Teren inwestycji znajduje się na obszarze układu urbanistycznego wpisanego do rejestru zabytków decyzją nr A-149 z dnia 07.03.1978r. Kościół klasztorny jest wpisany do rejestru zabytków pod numerem A-189 z dnia 25.04.1970r. oraz klasztor pod numerem A-1502/M z dnia 11.07.2018r.
- Przedmiotowa inwestycja uzyskała pozwolenie konserwatorskie nr 120 wydane przez Małopolski Wojewódzki Urząd Ochrony Zabytków, Delegatura w Tarnowie.
- Elementy tzw. „małej architektury" i system identyfikacji wizualnej są zgodne i zachowują parametry określone w Miejscowym Planie Zagospodarowania Przestrzennego dla miasta Tuchów dla strefy 3UKS.
- **Elementy tzw. „małej architektury" i system identyfikacji wizualnej nie były objęte zakresem wcześniejszych projektów budowlanych.**
- **Zakres projektu nie narusza obowiązujących parametrów technicznych, obszaru oddziaływania, zapisów z Planu MPZP, ani innych decyzji administracyjnych.**
- Na podstawie Opinii Geotechnicznej ustala się przedmiotowe warunki gruntowe jako proste, a obiekty budowlane zalicza do pierwszej kategorii geotechnicznej.

7. UWAGI KOŃCOWE

- Roboty należy wykonać zgodnie z warunkami technicznymi wykonania i odbioru robót, Polskimi Normami i przepisami BHP.
- Wszystkie materiały i urządzenia muszą posiadać aktualne atesty, aprobaty i certyfikaty dopuszczenia do stosowania w budownictwie na terenie R.P
- Przed przystąpieniem do robót ziemnych należy zlokalizować istniejącą infrastrukturę techniczną poprzez wykonanie odkrywek. Wszystkie prace ziemne wykonywane w okolicy urządzeń podziemnych należy wykonywać ręcznie i z należytą ostrożnością i zabezpieczeniem.
- Rozwiązania materiałowe i technologiczne zawarte w przedmiotowym projekcie należy traktować jako przykładowe, wyznaczające typ oraz standard planowany dla danego elementu projektu – na poszczególne elementy należy przygotować warsztatowe rysunki wykonawcze i uzgodnić szczegółowe rozwiązania techniczno-estetyczne, zarówno z Architektem, jak i z Inwestorem.
- Jakiekolwiek zmiany Projektu wymagają uzgodnień z Architektem.
- Rysunki i część opisowa są dokumentami wzajemnie się uzupełniającymi. Wszystkie elementy ujęte w opisie, a nie ujęte na rysunkach lub ujęte na rysunkach, a nie ujęte w opisie winny być traktowane tak, jakby były ujęte w obu.

- W przypadku rozbieżności jakiegokolwiek elementu dokumentacji branżowej podczas realizacji inwestycji należy zgłosić Architektowi, który zobowiązany będzie do rozstrzygnięcia problemu.
- W przypadku błędu, pomyłki lub wątpliwości interpretacyjnych wykonawca, przed złożeniem oferty, powinien wyjaśnić sporne kwestie z Inwestorem, który jako jedyny jest upoważniony do wprowadzania zmian. Wszelkie niesygnalizowane niejasności będą interpretowane z korzyścią dla Inwestora.
- Wykonawca powinien zapoznać się z całością dokumentacji jednocześnie i dokonać obliczeń dla poszczególnych zakresów robót.
- **Zobowiązuje się wykonawcę prac do uzyskania dobrego efektu końcowego, niezależnie od stopnia dokładności i precyzji dokumentów otrzymanych od Inwestora, definiującej usługę do wykonania. W razie jakikolwiek niejasności, bądź wątpliwości należy skontaktować się z Architektem.**
- Dokumentacja powykonawcza, pomiary i uzgodnienia w gestii wykonawcy. Sprawdzenie zgodności wykonanych robót z dokumentacją projektową polega na porównaniu wykonanych robót z dokumentacją projektową oraz stwierdzeniu wzajemnej zgodności na podstawie oględzin i pomiarów. Przy przekazywaniu inwestycji do eksploatacji, wykonawca jest obowiązany dostarczyć Inwestorowi dokumentację powykonawczą wielobranżową.

Opracowanie:

AKKA Pracownia Architektoniczna

mgr inż. arch. Agata Kita Kosowska
Upr. MPOIA 058/2009

Kraków, marzec 2020

BILANS TERENU :

1. POWIERZCHNIA DZIAŁKI.....6 092,00m2, BEZ ZMIAN
2. POWIERZCHNIA OBJĘTA OPRACOWANIEM .....ok. 250,00m2
3. POWIERZCHNIA UTWARDZONA ..... BEZ ZMIAN
4. POWIERZCHNIA BIOLOGICZNIE CZYNNA ..... BEZ ZMIAN

LEGENDA:

- Ⓐ ŁAWKI KUTE, DEKORACYJNE
- Ⓑ STALOWE KOSZE NA ŚMIECI
- Ⓒ GŁAZY DEKORACYJNE (JAKO ELEMENTY EKSPO, KULTU RELIG., WODOTRYSKI itp)
- Ⓓ TABLICA ZE SZKŁA HARTOWANEGO
- Ⓔ TABLICA SZKLANO–ALUMINIOWA, OTWIERANA

	GRANICA TERENU OBJĘTEGO OPRACOWANIEM
	ŁAWKA, KOSZ
	GŁAZY DEKORACYJNE
	NAWIERZCHNIE TRAWIASTE
	KRZEWY PŁOŻĄCE, DEKORACYJNE

WSZYSTKIE ELEMENTY ZEWNĘTRZNE NALEŻY UZGODNIĆ I ZATWIERDZIĆ Z ARCHITEKTEM I UŻYTKOWNIKIEM.

UWAGI:

1. RYSUNEK NALEŻY ROZPATRYWAĆ W POWIĄZANIU Z WIELOBRANŻOWĄ DOKUMENTACJĄ PROJEKTOWĄ PROJEKTU REWITALIZACJI WZGÓRZA LIPOWEGO.
2. JAKIEKOLWIEK ZMIANY PROJEKTU WYMAGAJĄ UZGODNIENIA Z ARCHITEKTEM
3. ROZWIĄZANIA MATERIAŁOWE/ ESTETYCZNE/ KOLORYSTYCZNE/ TECHNICZNE OPISANE JAKO "DO UZGODNIENIA" NALEŻY UZGODNIENIĆ Z ARCHITEKTEM PRZED REALIZACJĄ
4. WSZYSTKIE ELEMENTY MAJĄCE WPŁYW NA WYGLĄD ZEWNĘTRZNY NALEŻY SKONSULTOWAĆ I ZATWIERDZIĆ U ARCHITEKTA
5. WSZYSTKIE WYMIARY NALEŻY SPRAWDZIĆ NA BUDOWIE, W RAZIE NIEZGODNOŚCI SKONTAKTOWAĆ SIĘ Z ARCHITEKTEM
6. RYSUNKI tzw. WARSZTATOWE PO STRONIE WYKONAWCY – DO AKCEPTACJI PRZEZ ARCHITEKTA PRZED REALIZACJĄ

Powiatowy Ośrodek Dokumentacji Geodezyjnej i Kartograficznej
W obszarze oznaczonym kolorem dokonano aktualizacji treści mapy zasadniczej. Dokumenty z pomiarami, na podstawie których wpisano do zasobu powiatowego pod nr 3748.18-257/10 zinwentaryzowano.
2010-05-05
Niniejsza mapa może służyć do celów projektowych. Projektowane obiekty budowlane wymagają pomiarów inwentaryzacyjnych przez jednostki uprawnione do wykonywania prac geodezyjnych.
Termin, dnia 2010-05-05
Z up. STAROSTY
mgr inż. Jadwiga Nadem-[illegible]
KIEROWNIK
Powiatowego Ośrodka Dokumentacji Geodezyjnej i Kartograficznej

ORIENTACJA
SKALA 1:10000

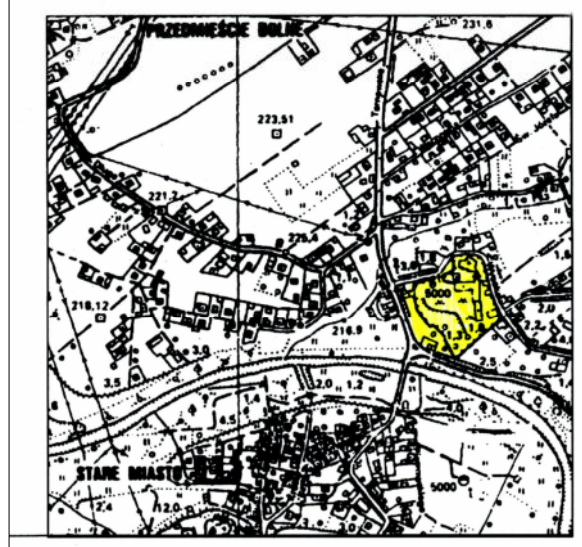

Nie wyklucza się istnienia w terenie innych nie wykazanych na niniejszej mapie urządzeń podziemnych które nie były zgłoszone do inwentaryzacji

MAPA CYFROWA JEST ZGODNA Z ORYGINAŁEM MAPY SYT-WYS. WPROWADZONYM DO ZASOBÓW POD NR 3748.18-257/10

Nr ark. mapy: 174.142.18 (403) *Woj. małopolskie* *Gmina: Tuchów* *Obręb: Tuchów* *Nr działek: 731, 732/1, 732/2, 692/1*	***MAPA SYTUACYJNO – WYSOKOŚCIOWA*** *SKALA 1: 500* *Układ wysokości Kronsztadt 60* *Zaktualizowana w terenie wg stanu z dnia: 15.03.2010r.*	Mgr inż. Jolanta Sadko - Krzemińska 33-170 Tuchów, ul. Tarnowska 20 geodeta uprawniony na podst. zaś.v. z dn. 21.10.1988 r. Nr 7403 wyd. przez Ministerstwo Gospodar. Przestrzennej i Budown. *Tuchów dnia 12.04.2010r.*

AKKA
Pracownia Architektoniczna
31-153 Kraków, ul. Szlak 65
www.akka-architekci.pl
tel. +48 (12) 632 18 53

ADRES INWESTYCJI	UL.WYSOKA 1, 33-170 TUCHÓW, CZ. DZIAŁKI NR 731		
TYTUŁ PROJEKTU	MONTAŻ ELEMENTÓW TZW. MAŁEJ ARCHITEKTURY I SYSTEMU IDENTYFIKACJI WIZUALNEJ W ZESPOLE KLASZTORNYM PRZY UL. WYSOKIEJ 1 W TUCHOWIE		
TEMAT RYSUNKU	**PROJEKT ZAGOSPODAROWANIA TERENU**		
BRANŻA	ARCHITEKTURA	NR RYS.	**A1-PZT**
FAZA	PROJEKT BUDOWLANY		
PROJEKANT W SPECJALNOŚCI ARCHITEKTONICZNEJ	mgr inż. arch. **Agata Kita Kosowska** Upr. nr MPOIA/058/2009		
SPRAWDZAJĄCY W SPECJALNOŚCI ARCHITEKTONICZNEJ	mgr inż. arch. **Andrzej Kosowski** Upr. MPOIA/011/2004		
SKALA 1:250	REWIZJA 000	KOD PROJEKTU 2008	DATA 2020.03

PROJEKT JEST CHRONIONY PRAWEM AUTORSKIM ZGODNIE Z USTAWĄ Z DNIA 4 LUTEGO 1994 O PRAWIE AUTORSKIM I PRAWACH POKREWNYCH (DZ. U. 00.80.904 Z POŹ.ZM.) I NIE MOŻE BYĆ KOPIOWANY ANI ROZPOWSZECHNIANY BEZ PISEMNEJ ZGODY AUTORÓW.

WYPOSAŻENIE ZEWNĘTRZNE tzw. MAŁA ARCHITEKTURA

OZNACZENIE	OPIS / RYSUNKI POMOCNICZE	ILOŚĆ	PRZYKŁADOWE ZDJĘCIE
DETAL 'A' ŁAWKA	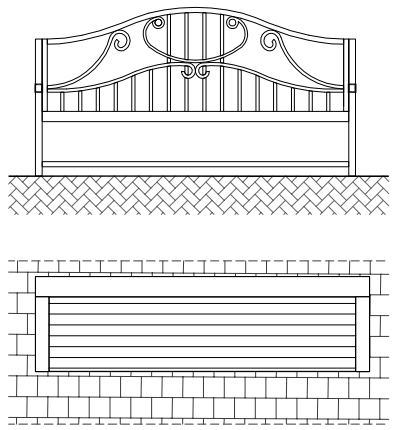 ŁAWKA ZEWNĘTRZNA Z OPARCIEM, WOLNOSTOJĄCA ŁAWKA STYLOWO NAWIĄZUJĄCA DO ESTETYKI OGRODZENIA. METALOWA, KUTA, Z SIEDZISKIEM Z TWARDEGO, LITEGO DREWNA (BUK) W KOLORZE NATURALNYM, IMPREGNOWANA LUB Z SIEDZISKIEM METALOWYM. KOLOR ELEMENTÓW METALOWYCH: ANTRACYT JAK OGRODZENIE. WIELKOŚĆ: ok. 60x180–200cm, WYSOKOŚĆ SIEDZISKA: ok.45cm. MONTAŻ–DO NAWIERZCHNI GRANITOWEJ, WG WYTYCZNYCH PRODUCENTA. WZÓR ŁAWKI–JAK NA RYSUNKU TECHNICZNYM, W NAWIĄZANIU DO PROJEKTU OGRODZENIA ZEWNĘTRZNEGO. PROJEKT WARSZTATOWY ŁAWKI PO STRONIE WYKONAWCY, NALEŻY PRZEDSTAWIĆ DO AKCEPTACJI ARCHITEKTA. WSZYSTKIE NOWE ELEMENTY/URZĄDZENIA MUSZĄ POSIADAĆ WYMAGANE ATESTY I CERTYFIKATY ORAZ BYĆ ODPORNE NA DZIAŁANIE NIEKORZYSTNYCH WARUNKÓW ATMOSFERYCZNYCH.	4 SZT.	
DETAL 'B' KOSZ	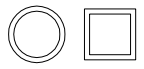 KOSZ KOSZ WOLNOSTOJĄCY, OKRĄGŁY LUB KWADRATOWY, STYLOWO NAWIĄZUJĄCY ESTETYCZNIE DO ŁAWKI I OGRODZENIA. KOSZ WYKONANY ZE STALI OCYNKOWANEJ OGNIOWO I MALOWANEJ PROSZKOWO W KOLORZE ANTRACYTOWYM, Z WKŁADEM METALOWYM I DASZKIEM NAD WKŁADEM. AKCEPTOWALNA WERSJA JAKO STALOWO–ŻELIWNY. WIELKOŚĆ: fi ok.30–50cm, WYSOKOŚĆ: ok.50–100cm, MONTAŻ DO NAWIERZCHNI GRANITOWEJ, WG WYTYCZNYCH PRODUCENTA. PROJEKT WARSZTATOWY KOSZA PO STRONIE WYKONAWCY, NALEŻY PRZEDSTAWIĆ DO AKCEPTACJI ARCHITEKTA WSZYSTKIE NOWE ELEMENTY/URZĄDZENIA MUSZĄ POSIADAĆ WYMAGANE ATESTY I CERTYFIKATY ORAZ BYĆ ODPORNE NA DZIAŁANIE NIEKORZYSTNYCH WARUNKÓW ATMOSFERYCZNYCH.	2 SZT.	
DETAL 'C' GŁAZY	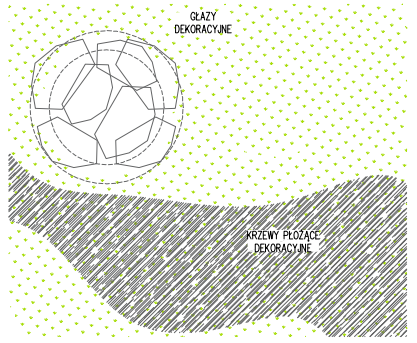 GŁAZY DEKORACYJNE GŁAZY–KAMIENIE SZLACHETNE I/LUB NARZUTOWE JAKO EKSPOZYCJA ZEWNĘTRZNA UŁOŻONE W FORMIE KOPCA Z FIGURĄ LUB WODOTRYSK/FONTANNA O SREDNICY PODSTAWY ok. 150–200cm NA DZIEDZIŃCU tzw. MNIEJSZYM, PRZY BRAMIE WEJSCIOWEJ DO ZESPOŁU KLASZTORNEGO.	-------	

SYSTEM IDENTYFIKACJI WIZUALNEJ - INFORMACJA PRZESTRZENNA

OZNACZENIE	OPIS / RYSUNKI POMOCNICZE	ILOŚĆ	PRZYKŁADOWE ZDJĘCIE/RYSUNEK
DETAL 'D' TABLICA ZE SZKŁA	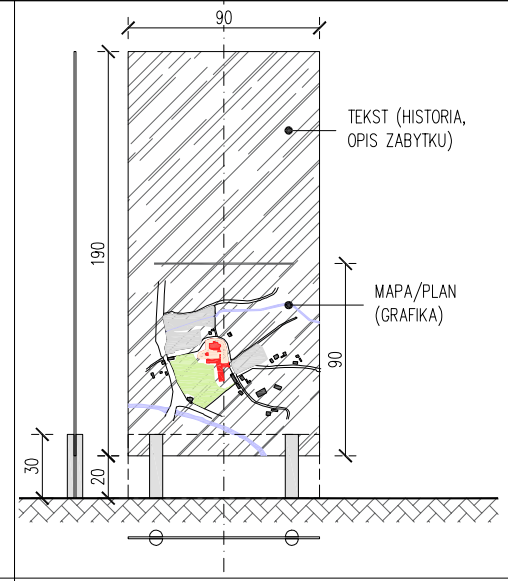 TABLICA INFORMACYJNA ZE SZKŁA TABLICA STOJĄCA, WYKONANA ZE SZKŁA HARTOWANEGO MONOLIT LUB KLEJONEGO, tzw. BEZPIECZNEGO O GRUBOŚCI: 10–12mm. SZKŁO MUSI POSIADAĆ FOLIE ZABIEZPIECZAJĄCĄ W RAZIE ROZBICIA (ROZBITE FRAG. POZOSTAJĄ NA FOLII). WIELKOŚĆ TABLICY: 90x190cm (+20cm), MOCOWANA DO PODŁOŻA NA TULEJACH (NOGACH) LUB NA COKOLE ZE STALI NIERDZEWNEJ, MONTAŻ NA WYSOKOŚCI h=20cm OD PODŁOŻA, WYTYCZNE MONTAŻOWEGO wg PRODUCENTA. LITERY I GRAFIKA–CERAMICZNA LUB PIASKOWANA. INFORMACJE NA TABLICY–ZGODNIE Z WYTYCZNYMI UŻYTKOWNIKA (HISTORIA+OPIS ZABYTKU+MAPA), ZGODNIE Z LOGOTYPEM ZAKONU. PROJEKT WARSZTATOWY TABLICY PO STRONIE WYKONAWCY–DO UZGODNIENIA Z ARCHITEKTEM. WSZYSTKIE NOWE ELEMENTY/URZĄDZENIA PZT MUSZĄ POSIADAĆ WYMAGANE ATESTY I CERTYFIKATY ORAZ BYĆ ODPORNE NA DZIAŁANIE NIEKORZYSTNYCH WARUNKÓW ATMOSFERYCZNYCH.	1 SZT.	
DETAL 'E' TABLICA Z ALUMINIUM	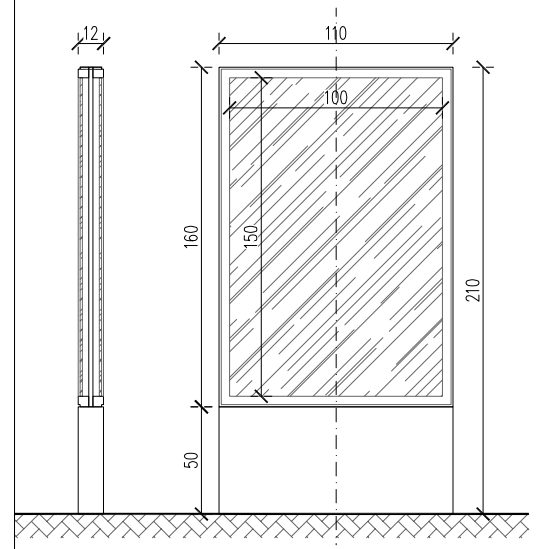 TABLICA INFORMACYJNA SZKLANO–ALUMINIOWA TABLICA 'SKRZYNKOWA', DWUSTRONNA, STOJĄCA NA COKOLE, WYKONANA Z PŁYT KOMPOZYTOWYCH SREBRNYCH (ALUMINIUM SZCZOTKOWANE). RAMKI ALUMINIOWE ZE SZKŁEM HARTOWANYM, DWUSTRONNIE OTWIERANE. KAŻDA STRONA OŚWIETLONA LINIOWO (OŚW.LEDOWE). COKÓŁ I ŚCIANKI BOCZNE Z PŁYTY KOMPOZYTOWEJ W KOLORZE GRAFITOWYM. WIELKOŚĆ ZEWN. TABLICY: 110x210cm, WIELKOŚĆ RAMKI: 100X150m. MOCOWANIE DO PODŁOŻA PRZY COKOLE. WYSOKOŚĆ COKOŁU h=50cm. INFORMACJE NA TABLICY–ZGODNIE Z WYTYCZNYMI UŻYTKOWNIKA. LITERY I GRAFIKA–ZGODNIE Z LOGOTYPEM ZAKONU. PROJEKT WARSZTATOWY TABLICY PO STRONIE WYKONAWCY–DO UZGODNIENIA Z ARCHITEKTEM. WSZYSTKIE NOWE ELEMENTY/URZĄDZENIA PZT MUSZĄ POSIADAĆ WYMAGANE ATESTY I CERTYFIKATY ORAZ BYĆ ODPORNE NA DZIAŁANIE NIEKORZYSTNYCH WARUNKÓW ATMOSFERYCZNYCH.	1 SZT.	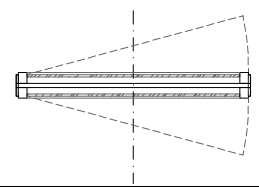

SCHEMAT MONTAŻU DO PODŁOŻA (POŁĄCZENIE Z GRUNTEM)

ŁAWKA

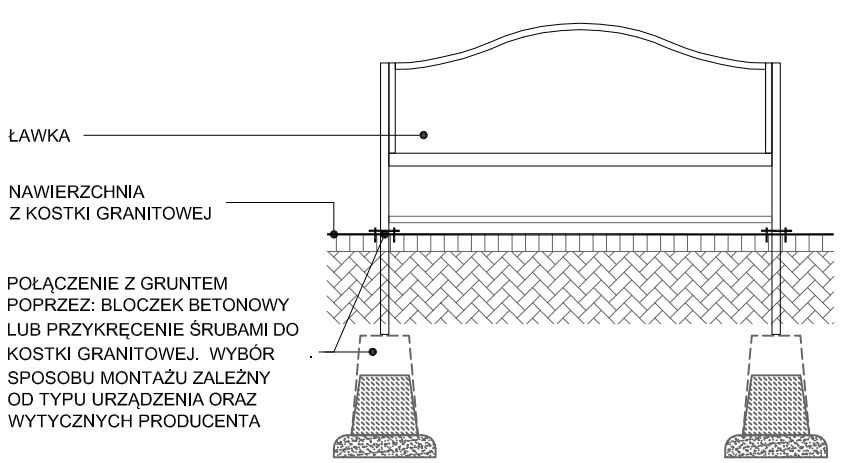

TABLICA

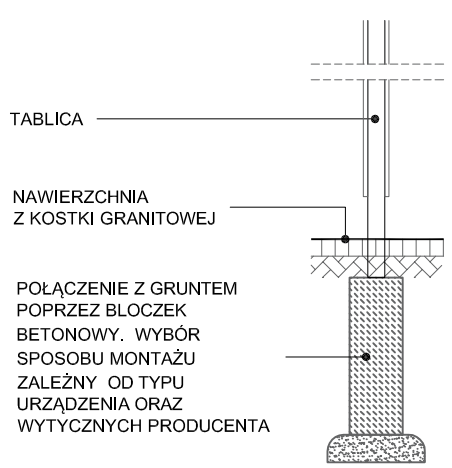

WSZYSTKIE ELEMENTY ZEWNĘTRZNE NALEŻY UZGODNIĆ I ZATWIERDZIĆ Z ARCHITEKTEM I UŻYTKOWNIKIEM.

UWAGI:

1. RYSUNEK NALEŻY ROZPATRYWAĆ W POWIĄZANIU Z WIELOBRANŻOWĄ DOKUMENTACJĄ PROJEKTOWĄ PROJEKTU REWITALIZACJI WZGÓRZA LIPOWEGO.
2. JAKIEKOLWIEK ZMIANY PROJEKTU WYMAGAJĄ UZGODNIENIA Z ARCHITEKTEM.
3. ROZWIĄZANIA MATERIAŁOWE/ ESTETYCZNE/ KOLORYSTYCZNE/ TECHNICZNE OPISANE JAKO "DO UZGODNIENIA" NALEŻY UZGODNIENIĆ Z ARCHITEKTEM PRZED REALIZACJĄ.
4. WSZYSTKIE ELEMENTY MAJĄCE WPŁYW NA WYGLĄD ZEWNĘTRZNY NALEŻY SKONSULTOWAĆ I ZATWIERDZIĆ U ARCHITEKTA.
5. WSZYSTKIE WYMIARY NALEŻY SPRAWDZIĆ NA BUDOWIE, W RAZIE NIEZGODNOŚCI SKONTAKTOWAĆ SIĘ Z ARCHITEKTEM.
6. RYSUNKI tzw. WARSZTATOWE PO STRONIE WYKONAWCY – DO AKCEPTACJI PRZEZ ARCHITEKTA PRZED REALIZACJĄ.

AKKA
Pracownia Architektoniczna
31-153 Kraków, ul. Szlak 65
www.akka-architekci.pl
tel. +48 (12) 632 18 53

ADRES INWESTYCJI	UL.WYSOKA 1, 33-170 TUCHÓW, CZ. DZIAŁKI NR 731
TYTUŁ PROJEKTU	MONTAŻ ELEMENTÓW TZW. MAŁEJ ARCHITEKTURY I SYSTEMU IDENTYFIKACJI WIZUALNEJ W ZESPOLE KLASZTORNYM PRZY UL. WYSOKIEJ 1 W TUCHOWIE
TEMAT RYSUNKU	**DETALE WYPOSAŻENIA ZEWNĘTRZNEGO**
BRANŻA	ARCHITEKTURA
FAZA	PROJEKT BUDOWLANY
NR RYS.	**A2-DET**
PROJEKANT W SPECJALNOŚCI ARCHITEKTONICZNEJ	mgr inż. arch. **Agata Kita Kosowska** Upr. nr MPOIA/058/2009
SPRAWDZAJĄCY W SPECJALNOŚCI ARCHITEKTONICZNEJ	mgr inż. arch. **Andrzej Kosowski** Upr. MPOIA/011/2004
SKALA	BS
REWIZJA	000
KOD PROJEKTU	2008
DATA	2020.03

PROJEKT JEST CHRONIONY PRAWEM AUTORSKIM ZGODNIE Z USTAWĄ Z DNIA 4 LUTEGO 1994 O PRAWIE AUTORSKIM I PRAWACH POKREWNYCH (DZ. U. 00.80.904 Z POZ.ZM.) I NIE MOŻE BYĆ KOPIOWANY ANI ROZPOWSZECHNIANY BEZ PISEMNEJ ZGODY AUTORÓW.

PRZEDMIAR ROBÓT DO KOSZTORYSU OFERTOWEGO

Obiekt	MONTAŻ ELEMENTÓW TZW. MAŁEJ ARCHITEKTURY I SYSTEMU IDENTYFIKACJI WIZUALNEJ W ZESPOLE KLASZTORNYM PRZY UL. WYSOKIEJ 1 W TUCHOWIE
Kod CPV	45212360-7 - Roboty budowlane w zakresie obiektów sakralnych
Lokalizacja	33-170 Tuchów ul.Wysoka 1
Inwestor	Zgromadzenie Najświętszego Odkupiciela Dom Zakonny w Tuchowie
Biuro kosztorysowe	Obsługa Inwestycji Budowlanych mgr inż.Andrzej Wójcicki 33-100 Tarnów ul.Szpitalna 37/3

Autor kosztorysu .

Tarnów, 29.05.2020 r.

Spis treści

1. Charakterystyka obiektu 3
2. Tabela przedmiaru robót 4
3. Tabela elementów 5

Charakterystyka obiektu

MONTAŻ ELEMENTÓW TZW. MAŁEJ ARCHITEKTURY I SYSTEMU IDENTYFIKACJI WIZUALNEJ W ZESPOLE KLASZTORNYM PRZY UL. WYSOKIEJ 1 W TUCHOWIE

1.Podstawa opracowania:
- Rozporządzenie Ministra Infrastruktury z dnia 18 maja 2004 r. w sprawie metod i podstaw sporządzania kosztorysu inwestorskiego,obliczania planowanych kosztów prac projektowych oraz planowanych kosztów robót budowlanych określonych w programie funkcjonalno- użytkowym (Dz.U. Nr 130/2004r. poz.1389)
- Projekt zagospodarowania - AKKA Pracownia Architektoniczna
- Dane wyjściowe do kosztorysowania z dnia 25.05.2020 r.

2.Ogólna charakterystyka obiektu:

Klasyfikacja obiektu: PKOB 1273 - Obiekty budowlane wpisane do rejestru zabytków
Technologia budowy: roboty budowlane - technologia tradycyjna
roboty instalacyjne elektryczne - kabel ziemny
Planowany zakres robót nie wymaga projektu budowlanego i pozwolenia na budowę

Podstawowe dane techniczne:
- ławki stalowe kute - 4 szt
- kosze na śmieci - 2 szt
- głazy dekoracyjne ułożone luzem 3,77 t
- tablica informacyjna ze szkła na fundamencie - 1 szt
- tablica informacyjna podświetlana na fundamencie - 1 szt
- trawnik 90 m^2
- nasadzenie krzewów 20 szt

3.Charakterystyka robót :
Przewidywane do wykonania roboty remontowe są robotami standardowymi i wykonane będą na podstawie projektu

\

Tabela przedmiaru robót

MONTAŻ ELEMENTÓW TZW. MAŁEJ ARCHITEKTURY I SYSTEMU IDENTYFIKACJI WIZUALNEJ W ZESPOLE KLASZTORNYM PRZY UL. WYSOKIEJ 1 W TUCHOWIE

Nr	Podstawa	Nr ST	Opis robót	Jm	Ilość
			1. Ławki szt.4 - w/g rysunku A2-DET - detal "A"		
1	Kalkulacja indywidualna		Dostawa i ustawienie ławki w/g projektu	kpl	4,00
			2. Kosze na śmieci szt.2 - w/g rysunku A2-DET - detal "B"		
2	KNR 2-23 0308/01		Fundamenty betonowe z betonu żwirowego o objętości do 0,15m3		
			0,25*0,25*0,80*2	m3	0,10
			razem	m3	0,10
3	Kalkulacja indywidualna		Dostawa i montaż na fundamencie kosza w/g projektu		2,00
			3. Głazy dekoracyjne - w/g rysunku A2-DET - detal "C"		
4	Kalkulacja indywidualna		Dostawa i ułożenie głazów w/g projektu		
			Objętość walca= pi*r^2*h pi*0,90^2*0,80*1,85	t	3,77
			razem	t	3,77
			4. Tablica informacyjna ze szkła - w/g rysunku A2-DET - detal "D"		
5	KNR 2-23 0308/02		Fundamenty betonowe z betonu żwirowego o objętości do 0,30m3		
			0,90*0,30*0,80	m3	0,22
			razem	m3	0,22
6	Kalkulacja indywidualna		Dostawa i montaż tablicy ze szkła w/g projektu	kpl	1,00
			5. Tablica informacyjna z aluminium podświetlana - w/g rysunku A2-DET - detal "E"		
7	KNNR-W 5 0701/03		Ręczne kopanie rowów dla kabli w gruncie kategorii IV		
			0,40*0,80*32,00	m3	10,24
			razem	m3	10,24
8	KNNR-W 5 0702/03		Ręczne zasypywanie rowów dla kabli w gruncie kategorii IV	m3	10,24
9	KNNR-W 5 0707/01		Ręczne układanie kabli o masie do 0,5kg/m w rowach kablowych	m	32,00
10	KNNR-W 5 1302/03		Badanie linii kablowej 4 żyłowej niskiego napięcia	odcinek	1,00
11	KNR 2-23 0308/02		Fundamenty betonowe z betonu żwirowego o objętości do 0,30m3		
			1,20*0,30*0,80	m3	0,29
			razem	m3	0,29
12	Kalkulacja indywidualna		Dostawa i montaż tablicy z aluminium w/g projektu	kpl	1,00
			6. Zieleń, krzewy, trawniki		
13	KNR 2-21 0202/02		Ręczne przekopanie gleby na terenie płaskim zadarnionym w gruncie kategorii III	m2	90,00
14	KNR 2-31 0106/01		Warstwa odcinająca z pospółki grubości po zagęszczeniu 6cm zagęszczana ręcznie	m2	90,00
15	KNR 2-21 0213/01		Ręczne rozrzucenie na terenie płaskim ziemi żyznej lub kompostowej o grubości warstwy 2cm	ha	0,009
16	KNR 2-21 0213/02 (dopłata 8x)		Ręczne rozrzucenie na terenie płaskim ziemi żyznej lub kompostowej - dodatek za każdy 1cm ponad 2cm grubości warstwy	ha	0,009
17	KNR 2-21 0401/01		Ręczne wykonanie trawników dywanowych siewem bez nawożenia w gruncie kategorii I-II	m2	90,00
18	KNR 2-21 0302/01		Sadzenie drzew i krzewów liściastych form naturalnych na terenie płaskim w gruncie kategorii III w dołach o średnicy i głębokości 0,3m bez zaprawy dołów	szt	20,00

Tabela elementów

MONTAŻ ELEMENTÓW TZW. MAŁEJ ARCHITEKTURY I SYSTEMU IDENTYFIKACJI WIZUALNEJ W ZESPOLE KLASZTORNYM PRZY UL. WYSOKIEJ 1 W TUCHOWIE

Nr	Kod CPV	Opis	Wartość
1.		Ławki szt.4 - w/g rysunku A2-DET - detal "A"	
2.		Kosze na śmieci szt.2 - w/g rysunku A2-DET - detal "B"	
3.		Głazy dekoracyjne - w/g rysunku A2-DET - detal "C"	
4.		Tablica informacyjna ze szkła - w/g rysunku A2-DET - detal "D"	
5.		Tablica informacyjna z aluminium podświetlana - w/g rysunku A2-DET - detal "E"	
6.		Zieleń, krzewy, trawniki	
		Razem	

Załącznik Nr 3 do SIWZ ***FORMULARZ OFERTY***

1/2020

Nazwa i adres WYKONAWCY

.....

.....

NIP ..... Bank/Nr konta: .....

Numer telefonu: ..... Numer faksu: ..... e-mail: .....

Osoba wyznaczona do kontaktów z Zamawiającym: .....

OFERTA

Odpowiadając na ogłoszenie o udzielenie zamówienia w trybie rozeznania rynku pn. ***Montaż elementów tzw. małej architektury i systemu identyfikacji wizualnej w Zespole Klasztornym przy ul. Wysokiej 1 w Tuchowie*** oferujemy wykonanie przedmiotu zamówienia zgodnie z wymogami zawartymi w Specyfikacji Istotnych Warunków Zamówienia.

1. **Cena ofertowa** wykonania zamówienia:

   Netto ..... zł
   (słownie złotych: .....)
   Brutto ..... zł
   (słownie złotych: .....)

   Cena zawiera podatek VAT w wysokości ..... **%.**

2. **Termin realizacji zamówienia:** zgodnie z SIWZ.
3. **Okres udzielonej gwarancji na wykonywane roboty:** (24 miesiące).
4. **Okres udzielonej rękojmi:** (60 miesięcy).
5. **Warunki płatności:** zgodnie z wzorem umowy**.**
6. Oświadczamy, że:
   1) zapoznaliśmy się z warunkami podanymi przez Zamawiającego w SIWZ i nie wnosimy do nich żadnych zastrzeżeń,
   2) uzyskaliśmy wszelkie niezbędne informacje do przygotowania oferty i wykonania zamówienia.
   3) akceptujemy istotne postanowienia umowy oraz termin realizacji przedmiotu zamówienia podany przez Zamawiającego,
   4) uważamy się za związanych niniejszą ofertą przez 30 dni od dnia upływu terminu składania ofert,
   5) podwykonawcom zamierzamy powierzyć wykonanie następujących części zamówienia:
      a) .....
      b)
7. W przypadku udzielenia nam zamówienia zobowiązujemy się do zawarcia umowy w miejscu i terminie wskazanym przez Zamawiającego;
8. Oferta została złożona na ..... stronach
9. Do oferty dołączono następujące dokumenty:

....., dn. _ _ . _ _ . _ _ _ _ r.

.....

Podpis osób uprawnionych do składania świadczeń woli w imieniu Wykonawcy oraz pieczątka / pieczątki

UMOWA NR .....

Zawarta w dniu ..... w .....

pomiędzy:

Zgromadzeniem Najświętszego Odkupiciela Dom Zakonny w Tuchowie z siedzibą w Tuchowie (33-170) przy ul. Wysokiej 1, nr NIP 993-004-43-38, REGON: 040007100, reprezentowanym przez:
O. Witolda Radowskiego, Przełożonego Domu Zakonnego w Tuchowie
zwanego dalej **Zamawiającym,**
a

....., prowadzącym działalność pod nazwą: ....., z siedzibą: .....

REGON ....., NIP ....., wpis aktywny do CEiDG/ wpis do rejestru przedsiębiorców w Sądzie Rejonowym ..... pod nr KRS.....

Zwanym/ą dalej **Wykonawcą,**

została zawarta umowa o następującej treści:

§ 1

Przedmiot umowy

1. Przedmiotem niniejszej umowy są roboty budowlane związane z ***Montażem elementów tzw. małej architektury i systemu identyfikacji wizualnej w Zespole Klasztornym przy ul. Wysokiej 1 w Tuchowie*** realizowane zgodnie z projektem budowlanym *Montaż elementów tzw. małej architektury i systemu identyfikacji wizualnej w zespole klasztornym przy ul. Wysokiej 1 w Tuchowie* autorstwa AKKA Pracownia Architektoniczna Pracownia: 31-153 Kraków, ul. Szlak 65, w ramach III etapu projektu *Lipowe Wzgórze Kultury i Edukacji w Tuchowie* zgodnie z wymaganiami określonymi przez Zamawiającego i zasadami wiedzy technicznej, na warunkach wskazanych w ofercie z dnia **.....,** stanowiącej załącznik nr 1 do umowy.
2. Szczegółowy zakres robót opisany został w SIWZ wraz z załącznikami, stanowiącej załącznik nr 2 do umowy.
3. Wykonawca zobowiązuje się do wykonania przedmiotu umowy zgodnie zasadami wiedzy technicznej i sztuki budowlanej, obowiązującymi przepisami i polskimi normami oraz oddania przedmiotu niniejszej umowy Zamawiającemu w terminie w niej uzgodnionym.
4. Wykonawca oświadcza, że przedmiot umowy będzie wolny od wad fizycznych i prawnych.

§ 2

Termin wykonania zamówienia

1. Termin rozpoczęcia wykonywania przedmiotu umowy rozpoczyna się z dniem protokolarnego przekazania terenu robót Wykonawcy.
2. Termin zakończenia robót będących przedmiotem umowy – **do 15.12.2020 roku.**

§ 3

Obowiązki Zamawiającego

Do obowiązków Zamawiającego należy:

1) Wprowadzenie i protokolarne przekazanie Wykonawcy terenu robót w dniu podpisania umowy;
2) Wskazanie miejsc poboru energii elektrycznej i wody;
3) Odebranie przedmiotu Umowy po sprawdzeniu jego należytego wykonania;
4) Terminowa zapłata wynagrodzenia za wykonane i odebrane prace.

§ 4

Obowiązki Wykonawcy

1. Do obowiązków Wykonawcy należy:
   1) Przejęcie terenu robót od Zamawiającego;
   2) Zabezpieczenie i wygrodzenie terenu robót;
   3) Zapewnienie dozoru mienia na terenie robót na własny koszt;
   4) Wykonania przedmiotu umowy z materiałów odpowiadających wymaganiom określonym w art. 10 ustawy z dnia 7 lipca 1994 r. Prawo budowlane (tekst jednolity Dz. U. z 2010r. Nr 243, poz. 1623 z późniejszymi zmianami), okazania, na każde żądanie Zamawiającego lub Inspektora nadzoru inwestorskiego, certyfikatów zgodności z polską normą lub aprobatą techniczną każdego używanego na budowie wyrobu;
   5) Zapewnienia na własny koszt transportu odpadów do miejsc ich wykorzystania lub utylizacji, łącznie z kosztami utylizacji;
   6) Jako wytwarzający odpady – do przestrzegania przepisów prawnych wynikających z następujących ustaw:
      a. Ustawy z dnia 27.04.2001r. Prawo ochrony środowiska (Dz. U. z 2008 r. Nr 28, poz. 150 z późniejszymi zmianami),
      b. Ustawy z dnia 14.12.2012r. o odpadach (Dz. U. 2013, poz. 21),

      Powołane przepisy prawne Wykonawca zobowiązuje się stosować z uwzględnieniem ewentualnych zmian stanu prawnego w tym zakresie;
   7) Ponoszenia pełnej odpowiedzialności za stan i przestrzeganie przepisów bhp, ochronę p.poż. i dozór mienia na terenie robót, jak i za wszelkie szkody powstałe w trakcie trwania robót na terenie przyjętym od Zamawiającego lub mających związek z prowadzonymi robotami;
   8) Terminowego wykonania i przekazania do eksploatacji przedmiotu umowy oraz oświadczenia, że roboty ukończone przez niego są całkowicie zgodne z umową i odpowiadają potrzebom, dla których są przewidziane według umowy;
   9) Ponoszenia pełnej odpowiedzialności za stosowanie i bezpieczeństwo wszelkich działań prowadzonych na terenie robót i poza nim, a związanych z wykonaniem przedmiotu umowy;
   10) Ponoszenia pełnej odpowiedzialności za szkody oraz następstwa nieszczęśliwych wypadków pracowników i osób trzecich, powstałe w związku z prowadzonymi robotami, w tym także ruchem pojazdów;

11) Dostarczanie niezbędnych dokumentów potwierdzających parametry techniczne oraz wymagane normy stosowanych materiałów i urządzeń w tym np. wyników oraz protokołów badań, sprawozdań i prób dotyczących realizowanego przedmiotu niniejszej Umowy;

12) Zabezpieczenie instalacji, urządzeń i obiektów na terenie robót i w jej bezpośrednim otoczeniu, przed ich zniszczeniem lub uszkodzeniem w trakcie wykonywania robót;

13) Dbanie o porządek na terenie robót oraz utrzymywanie terenu robót w należytym stanie i porządku oraz w stanie wolnym od przeszkód komunikacyjnych, tak aby zapewnić ciągły dostęp do wszystkich obiektów sakralnych i administracyjnych Klasztoru;

14) Uporządkowanie terenu budowy po zakończeniu robót, zaplecza budowy, jak również terenów sąsiadujących, zajętych lub użytkowanych przez Wykonawcę, w tym dokonania na własny koszt renowacji zniszczonych lub uszkodzonych w wyniku prowadzonych prac obiektów, fragmentów terenu dróg, nawierzchni lub instalacji;

15) Usunięcie wszelkich wad i usterek stwierdzonych w trakcie trwania robót w terminie nie dłuższym niż termin technicznie uzasadniony i konieczny do ich usunięcia;

16) Ponoszenie wyłącznej odpowiedzialności za wszelkie szkody będące następstwem niewykonania lub nienależytego wykonania przedmiotu umowy, które to szkody Wykonawca zobowiązuje się pokryć w pełnej wysokości;

17) Posiadanie ubezpieczenia prowadzonej działalności gospodarczej w zakresie realizowanym w ramach niniejszej umowy, przez okres co najmniej od daty podpisania umowy do czasu odbioru końcowego. Na każde żądanie Zamawiającego Wykonawca jest obowiązany okazać aktualną opłaconą polisę ubezpieczeniową lub inny dokument potwierdzający posiadanie aktualnego ubezpieczenia.

18) Niezwłoczne informowanie Zamawiającego (Inspektora nadzoru inwestorskiego) o problemach technicznych lub okolicznościach, które mogą wpłynąć na jakość robót lub termin zakończenia robót;

19) Przestrzeganie zasad bezpieczeństwa, BHP, p.poż.

2. Wykonawca zobowiązany jest zapewnić wykonanie i kierowanie robotami objętymi umową przez osoby posiadające stosowne kwalifikacje zawodowe i uprawnienia budowlane.

3. Wykonawca zobowiązuje się wyznaczyć do kierowania robotami i wykonywania przedmiotu umowy osoby posiadające stosowne kwalifikacje i uprawnienia do wykonywania prac stanowiących przedmiot umowy.

4. Zmiana którejkolwiek z osób, o których mowa w ust. 3, w trakcie realizacji przedmiotu niniejszej umowy, musi być uzasadniona przez Wykonawcę na piśmie i wymaga zaakceptowania przez Zamawiającego. Zamawiający zaakceptuje taką zmianę w terminie 7 dni od daty przedłożenia propozycji wyłącznie wtedy, gdy kwalifikacje i doświadczenie wskazanych osób będą spełniać warunki postawione w tym zakresie w Specyfikacji Istotnych Warunków Zamówienia.

5. Zaakceptowana przez Zamawiającego zmiana którejkolwiek z osób, o których mowa w ust. 3 winna być potwierdzona pisemnie i nie wymaga aneksu do niniejszej umowy.

6. Kierownik budowy (robót) działać będzie w granicach umocowania określonego w ustawie Prawo budowlane.

7. Wykonawca oświadcza, że jest jedynym właścicielem dostarczonych przez niego materiałów i przedmiotów wyposażenia oraz że będą są one obciążone jakimikolwiek prawami osób trzecich ani przedmiotem jakichkolwiek postępowań.

8. Wykonawca oświadcza, że zapoznał się z wszelkimi dokumentami dotyczącymi zakresu jego prac łącznie ze sprawdzeniem wymiarów oraz uzyskał wystarczające wyjaśnienia dotyczące ewentualnych niejasności, rozbieżności lub błędów.

§ 5

Wynagrodzenie i zapłata wynagrodzenia

1. Za wykonanie przedmiotu Umowy, określonego w §1 niniejszej Umowy, Strony **ustalają wynagrodzenie ryczałtowe** w wysokości ..... złotych (*słownie złotych: .....).* Wynagrodzenie obejmuje podatek VAT, w kwocie ..... złotych.

Wynagrodzenie ryczałtowe, o którym mowa w ust 1. obejmuje wszystkie koszty związane z realizacją robót objętych dokumentacją projektową oraz specyfikacją techniczną wykonania i odbioru robót, w tym ryzyko Wykonawcy z tytułu oszacowania wszelkich kosztów związanych z realizacją przedmiotu umowy, a także oddziaływania innych czynników mających lub mogących mieć wpływ na koszty. Wykonawca za ustalone wynagrodzenie umowne ryczałtowe zobowiązany jest zrealizować przedmiot umowy zgodnie z § 1 niniejszej umowy oraz w zakresie umożliwiającym osiągnięcie założonych parametrów funkcjonalnych, użytkowych, estetycznych oraz umożliwiającym użytkowanie zgodnie z obowiązującymi przepisami. Wynagrodzenie obejmuje między innymi koszty wynikające z obowiązków Wykonawcy, warunków i utrudnień realizacji określonych w specyfikacji istotnych warunków zamówienia oraz własnej oceny, w tym również m. in. Koszty robót tymczasowych i prac towarzyszących niezbędnych dla realizacji przedmiotu umowy. Wynagrodzenie obejmuje również koszty związane z krótkim okresem realizacji umowy, z ograniczeniami jakie nałożył Zamawiający dla organizacji prac oraz koszty ewentualnego prowadzenia robót budowlanych w nocy.

Niedoszacowanie, pominięcie oraz brak rozpoznania zakresu przedmiotu umowy nie może być podstawą do żądania zmiany wynagrodzenia ryczałtowego określonego w ust. 1 niniejszego paragrafu.

2. Wykonawca oświadcza, że jest płatnikiem podatku VAT, uprawnionym do wystawienia faktury VAT.
3. Rozliczenie pomiędzy Stronami za wykonane roboty nastąpi na podstawie protokołu odbioru końcowego.
4. Płatności będą dokonywane przelewem na wskazany przez Wykonawcę rachunek bankowy, w terminie 14 dni od daty otrzymania przez Zamawiającego prawidłowo wystawionej faktury wraz z zatwierdzonym protokołem odbioru robót.
5. Za nieterminowe płatności faktur, Wykonawca ma prawo naliczyć odsetki ustawowe.

§ 6

Odbiory

1. Strony zgodnie postanawiają, że będą stosowane następujące rodzaje odbiorów robót:

   1) Odbiór końcowy.
2. Wykonawca zgłosi Zamawiającemu gotowość do odbioru końcowego, pisemnie bezpośrednio w siedzibie Zamawiającego, nie później niż na dwa dni robocze przed planowanym terminem odbioru.
3. Wraz ze zgłoszeniem do odbioru końcowego Wykonawca przekaże Zamawiającemu następujące dokumenty:

   1) dokumentację powykonawczą, opisaną i skompletowaną w dwóch egzemplarzach,

2) wymagane dokumenty, protokoły i zaświadczenia z przeprowadzonych prób i sprawdzeń, instrukcje użytkowania, dokumenty gwarancyjne i inne dokumenty wymagane stosownymi przepisami,

3) dokumenty (atesty, certyfikaty) potwierdzające, że wbudowane wyroby budowlane są zgodne z art. 10 ustawy Prawo budowlane (opisane i ostemplowane przez Kierownika robót),

4) pozostałe dokumenty w szczególności autoryzacje i deklaracje zgodności producenta potwierdzające należyte wykonanie przedmiotu zamówienia.

4. Zamawiający wyznaczy i rozpocznie czynności odbioru końcowego w terminie do 7 dni roboczych od daty zawiadomienia go o osiągnięciu gotowości do odbioru końcowego.

5. Zamawiający zobowiązany jest do dokonania lub odmowy dokonania odbioru końcowego, w terminie 14 dni od dnia rozpoczęcia tego odbioru.

6. Za datę wykonania przez Wykonawcę zobowiązania wynikającego z niniejszej Umowy, uznaje się datę odbioru, stwierdzoną w protokole odbioru końcowego.

7. W przypadku stwierdzenia w trakcie odbioru wad lub usterek, Zamawiający może odmówić odbioru do czasu ich usunięcia a Wykonawca usunie je na własny koszt w terminie wyznaczonym przez Zamawiającego.

8. W razie nie usunięcia w ustalonym terminie przez Wykonawcę wad i usterek stwierdzonych przy odbiorze końcowym, w okresie gwarancji lub rękojmi oraz przy przeglądzie gwarancyjnym, Zamawiający jest upoważniony do ich usunięcia na koszt Wykonawcy.

9. Z zastrzeżeniem ust 7 i 8 niniejszego paragrafu, jeżeli w toku czynności odbiorowych zostaną stwierdzone wady:

1) nie nadające się do usunięcia - Zamawiający, jeżeli wady nie uniemożliwiają używanie przedmiotu umowy zgodnie z jego przeznaczeniem, obniża wynagrodzenie za ten przedmiot odpowiednio do utraconej wartości użytkowej, estetycznej i jakościowej,

2) jeżeli wady uniemożliwiają używanie zgodnie z przeznaczeniem Zamawiający odstąpi od umowy lub zażąda wykonania przedmiotu odbioru po raz drugi.

§ 7

Kary umowne

1. Wykonawca zapłaci Zamawiającemu kary umowne:

a) Za opóźnienie w zakończeniu wykonania przedmiotu umowy – w wysokości 0,5% wynagrodzenia brutto, określonego w § 5 ust. 1 za każdy dzień opóźnienia (termin zakończenia robót określono w § 2 ust. 2 niniejszej umowy),

b) Za opóźnienie w usunięciu wad stwierdzonych w okresie gwarancji lub rękojmi – w wysokości 0,5% wynagrodzenia brutto, określonego w §5 ust. 1 za każdy dzień opóźnienia liczonego od dnia wyznaczonego na usunięcie wad,

c) Za odstąpienie od umowy z przyczyn leżących po stronie Wykonawcy – w wysokości 10% wynagrodzenia brutto, określonego w § 5 ust. 1,

2. Zamawiający zapłaci Wykonawcy kary umowne za odstąpienie od umowy z przyczyn leżących wyłącznie po stronie Zamawiającego w wysokości 10% wynagrodzenia brutto, określonego w § 5 ust. 1, z wyłączeniem odstąpienia na podstawie art. 145 ust. 1 ustawy Prawo zamówień publicznych.

3. Strony zastrzegają sobie prawo do dochodzenia odszkodowania na zasadach ogólnych, o ile wartość faktycznie poniesionych szkód przekracza wysokość kar umownych.
4. Wykonawca nie może zbywać ani przenosić na rzecz osób trzecich praw i wierzytelności powstałych w związku z realizacją niniejszej umowy bez uprzedniej zgody Zamawiającego wyrażonej na piśmie.
5. Przez podpisanie niniejszej umowy, Wykonawca wyraża zgodę na potrącenie naliczonych kar umownych z wynagrodzenia określonego w § 5 ust. 1.

§ 8

Umowne prawo odstąpienia od umowy

1. Zamawiającemu przysługuje prawo odstąpienia od umowy, gdy:
   1) Wykonawca przerwał z przyczyn leżących po stronie Wykonawcy realizację przedmiotu umowy i przerwa ta trwa dłużej niż 7 dni, po uprzednim wyznaczeniu Wykonawcy 14 dniowego terminu na kontynuację robót,
   2) Wystąpi istotna zmiana okoliczności powodująca, że wykonanie umowy nie leży w interesie publicznym, czego nie można było przewidzieć w chwili zawarcia umowy – odstąpienie od umowy w tym przypadku może nastąpić w terminie 30 dni od powzięcia wiadomości o powyższych okolicznościach. W takim wypadku Wykonawca może żądać jedynie wynagrodzenia należnego mu z tytułu wykonania części umowy;
   3) Wykonawca realizuje roboty przewidziane niniejszą umową w sposób niezgodny z niniejszą umową, specyfikacjami technicznymi lub wskazaniami Zamawiającego po uprzednim wyznaczeniu Wykonawcy 14 dniowego terminu na usunięcie uchybień.
2. Wykonawcy przysługuje prawo odstąpienia od umowy, jeżeli Zamawiający:
   1) Odmawia bez wskazania uzasadnionej przyczyny odbioru robót lub podpisania protokołu odbioru - w terminie 1 miesiąca od dnia upływu terminu na dokonanie przez Zamawiającego odbioru robót lub od dnia odmowy Zamawiającego podpisania protokołu odbioru;
3. Odstąpienie od umowy, o którym mowa w ust. 1 i 2, powinno nastąpić w formie pisemnej pod rygorem nieważności takiego oświadczenia i powinno zawierać uzasadnienie.
4. W wypadku odstąpienia od umowy przez Wykonawcę lub Zamawiającego, strony obciążają następujące obowiązki:
   1) Wykonawca zabezpieczy przerwane roboty w zakresie obustronnie uzgodnionym na koszt tej strony, z której to winy nastąpiło odstąpienie od umowy,
   2) Wykonawca zgłosi do dokonania przez Zamawiającego odbioru robót przerwanych, jeżeli odstąpienie od umowy nastąpiło z przyczyn, za które Wykonawca nie odpowiada,
   3) w terminie 10 dni od daty zgłoszenia, o którym mowa w pkt 2) powyżej, Wykonawca przy udziale Zamawiającego sporządzi szczegółowy protokół inwentaryzacji robót w toku wraz z zestawieniem wartości wykonanych robót według stanu na dzień odstąpienia; protokół inwentaryzacji robót w toku stanowić będzie podstawę do wystawienia faktury VAT przez Wykonawcę,
   4) Zamawiający w razie odstąpienia od umowy z przyczyn, za które Wykonawca nie odpowiada, obowiązany jest do dokonania odbioru robót przerwanych oraz przejęcia od Wykonawcy terenu robót w terminie 10 dni od daty odstąpienia oraz do zapłaty wynagrodzenia za roboty, które zostały wykonane do dnia odstąpienia.

5. Jeżeli Wykonawca będzie wykonywał przedmiot umowy wadliwie albo sprzecznie z umową Zamawiający może wezwać go do zmiany sposobu wykonywania umowy i wyznaczyć mu w tym celu odpowiedni termin; po bezskutecznym upływie wyznaczonego terminu Zamawiający może od umowy odstąpić, powierzyć poprawienie lub dalsze wykonanie przedmiotu umowy innemu podmiotowi na koszt Wykonawcy.

§ 9

Umowy o podwykonawstwo

1. Wykonawca może powierzyć, zgodnie z ofertą Wykonawcy, wykonanie części zamówienia podwykonawcom pod warunkiem, że posiadają oni kwalifikacje do ich wykonania.
2. Za spełnienie kwalifikacji, o których mowa w ust 1, w zakresie robót budowlanych uważać się będzie wykazanie wykonania zgodnie z zasadami sztuki budowlanej w okresie 5 lat przed datą zawarcia umowy, co najmniej jednej roboty budowlanej, która dotyczy przedmiotu umowy o podwykonawstwo.
3. Wykonawca, podwykonawca lub dalszy podwykonawca zobowiązany jest do przedłożenia Zamawiającemu projektu umowy o podwykonawstwo, której przedmiotem są roboty budowlane, którą zamierza zawrzeć w trakcie realizacji zamówienia a także każdego projektu zmian umowy o podwykonawstwo, której przedmiotem są roboty budowlane, przy czym podwykonawca lub dalszy podwykonawca zobowiązany jest dołączyć zgodę Wykonawcy na zawarcie umowy lub odpowiednio zmiany umowy o treści zgodnej z projektem umowy lub projektem zmiany umowy.
4. Zamawiający może zażądać od Wykonawcy przedstawienia dokumentów potwierdzających kwalifikacje podwykonawcy, o których mowa w ust. 2. Zamawiający wyznacza termin na dostarczenie powyższych dokumentów, termin ten jednak nie może być krótszy niż 3 dni.
5. Zamawiający w terminie 10 dni od otrzymania projektu, o którym mowa w ust 3 może zgłosić zastrzeżenia do projektu umowy o podwykonawstwo, której przedmiotem są roboty budowlane lub projektu jej zmiany i zażądać dokonania zmian, tak by spełnione zostały wymogi wskazane w ust 12 niniejszego paragrafu.
6. Jeżeli Zamawiający w terminie, o którym mowa w ust 5, nie zgłosi na piśmie zastrzeżeń, uważa się, że zaakceptował treść projektu umowy lub jego zmiany.
7. Umowa pomiędzy Wykonawcą a podwykonawcą powinna być zawarta w formie pisemnej pod rygorem nieważności.
8. Wykonawca, podwykonawca lub dalszy podwykonawca zamówienia na roboty budowlane przedkłada zamawiającemu poświadczoną za zgodność z oryginałem kopię zawartej umowy o podwykonawstwo i jej zmian, której przedmiotem są roboty budowlane, w terminie 7 dni od dnia jej zawarcia.
9. Wykonawca, podwykonawca lub dalszy podwykonawca zamówienia na roboty budowlane jest zobowiązany do przedłożenia Zamawiającemu poświadczonej za zgodność z oryginałem kopii zawartej umowy o podwykonawstwo i jej zmian, której przedmiotem są dostawy lub usługi, w terminie 7 dni od dnia jej zawarcia z wyłączeniem umów o podwykonawstwo o wartości mniejszej niż 0,5% wartości umowy w sprawie zamówienia publicznego. Wyłączenie, o którym mowa w zdaniu pierwszym, nie dotyczy umów o podwykonawstwo o wartości większej niż 25.000,00 zł.
10. Zamawiający w terminie 10 dni od otrzymania umowy, o której mowa w ust 8 może zgłosić sprzeciw do umowy o podwykonawstwo lub jej zmian, której przedmiotem są

roboty budowlane i zażądać dokonania zmian, tak by spełnione zostały wymogi wskazane w ust 12 niniejszego paragrafu.

11. W przypadku, o którym mowa w ust 9, jeżeli termin zapłaty wynagrodzenia jest dłuższy niż opisany w ust 12 lit a) Zamawiający informuje o tym Wykonawcę i wzywa go do doprowadzenia do zmiany tej umowy pod rygorem wystąpienia o zapłatę kary umownej.
12. Wymaga się, aby umowy o podwykonawstwo z zawierały w szczególności:
    a) termin płatności nie dłuższy niż 30 dni od dnia doręczenia wykonawcy, podwykonawcy, lub dalszemu podwykonawcy faktury lub rachunku potwierdzających wykonanie zleconej roboty budowlanej, dostawy lub usługi
    b) zapisy zgodne z wymogami określonymi w specyfikacji istotnych warunków zamówienia.
13. W przypadku powierzenia przez Wykonawcę realizacji robót podwykonawcom, Wykonawca jest zobowiązany do dokonania we własnym zakresie zapłaty wynagrodzenia należnego podwykonawcom lub dalszym podwykonawcom z zachowaniem terminów płatności określonych w umowie z podwykonawcami lub dalszymi podwykonawcami. Termin zapłaty wynagrodzenia podwykonawcy lub dalszemu podwykonawcy przewidziany w umowie o podwykonawstwo nie może być dłuższy niż 30 dni od dnia doręczenia Wykonawcy, podwykonawcy lub dalszemu podwykonawcy faktury lub rachunku, potwierdzających wykonanie zleconej podwykonawcy lub dalszemu podwykonawcy roboty budowlanej.
14. Zamawiający dokona bezpośredniej zapłaty wymagalnego wynagrodzenia przysługującego podwykonawcy lub dalszemu podwykonawcy, który zawarł zaakceptowaną przez Zamawiającego umowę o podwykonawstwo, której przedmiotem są roboty budowlane, lub który zawarł przedłożoną Zamawiającemu umowę o podwykonawstwo, której przedmiotem są dostawy lub usługi, w przypadku uchylenia się od obowiązku zapłaty odpowiednio przez Wykonawcę, podwykonawcę lub dalszego podwykonawcę zamówienia na roboty budowlane.
15. Wynagrodzenie, o którym mowa w ust. 14, dotyczy wyłącznie należności powstałych po zaakceptowaniu przez Zamawiającego umowy o podwykonawstwo, której przedmiotem są roboty budowlane lub po przedłożeniu Zamawiającemu poświadczonej za zgodność z oryginałem kopii umowy o podwykonawstwo, której przedmiotem są dostawy lub usługi.
16. Wykonawca wraz z fakturą przedstawioną Zamawiającemu, przedstawi dodatkowo dowody zapłaty na rzecz podwykonawcy lub dalszego podwykonawcy należnego wymagalnego wynagrodzenia wynikającego z faktur, rachunków. W miejsce dowodów zapłaty dopuszcza się pisemne oświadczenie podwykonawcy lub dalszego podwykonawcy, że należne wymagalne wynagrodzenie zostało wypłacone w pełnej wysokości i w oznaczonych umową terminach.
17. Jeżeli w terminie określonym w umowie o podwykonawstwo, Wykonawca lub Podwykonawca nie dokona w całości lub w części zapłaty wymagalnego wynagrodzenia podwykonawcy lub dalszemu podwykonawcy, a podwykonawca lub dalszy podwykonawca zwróci się z żądaniem zapłaty tego wynagrodzenia bezpośrednio przez Zamawiającego i udokumentuje zasadność takiego żądania fakturą lub rachunkiem zaakceptowanymi przez Wykonawcę i dokumentami potwierdzającymi wykonanie i odbiór fakturowanych robót, Zamawiający zapłaci na rzecz podwykonawcy lub dalszemu podwykonawcy kwotę będącą przedmiotem jego żądania w przypadku braku pisemnych uwag Wykonawcy dotyczących zasadności bezpośredniej zapłaty.
18. Przed dokonaniem bezpośredniej zapłaty Zamawiający wezwie pisemnie, faksem lub drogą elektroniczną Wykonawcę do zgłoszenia w terminie, o którym mowa w ust 21,

uwag na piśmie, dotyczących zasadności bezpośredniej zapłaty wynagrodzenia podwykonawcy lub dalszemu podwykonawcy.

19. Bezpośrednia zapłata obejmuje wyłącznie należne wynagrodzenie, bez odsetek, należnych podwykonawcy lub dalszemu podwykonawcy.
20. W przypadku dokonania bezpośredniej zapłaty podwykonawcy lub dalszemu podwykonawcy, o których mowa w ust. 3, Zamawiający potrąca kwotę wypłaconego wynagrodzenia z wynagrodzenia należnego Wykonawcy.
21. Wykonawca może zgłosić na piśmie uwagi dotyczące zasadności bezpośredniej zapłaty w terminie 7 dni od dnia doręczenia informacji.
22. W przypadku zgłoszenia uwag przez Wykonawcę Zamawiający będzie postępował zgodnie z treścią §143c ust.5 ustawy Pzp.
23. Konieczność wielokrotnego dokonywania bezpośredniej zapłaty podwykonawcy lub dalszemu podwykonawcy, o których mowa w ust. 3 lub konieczność dokonania bezpośrednich zapłat na sumę większą niż 5% wartości umowy w sprawie zamówienia publicznego może stanowić podstawę do odstąpienia od umowy w sprawie zamówienia publicznego przez Zamawiającego.
24. Wykonanie prac w podwykonawstwie nie zwalnia Wykonawcy z odpowiedzialności za wykonanie obowiązków wynikających z umowy i obowiązujących przepisów prawa. Wykonawca odpowiada za działania i zaniechania podwykonawców oraz dalszych podwykonawców jak za własne.
25. Zawieranie umów przez podwykonawcę z dalszymi podwykonawcami wymaga uzyskania pisemnej zgody Wykonawcy na zawarcie umowy o podwykonawstwo lub jej zmianę o treści zgodnej z projektem umowy lub projektem zmiany umowy.
26. Brak zgody, o której mowa w ust 25 zwalnia Zamawiającego z obowiązku zapłaty wymagalnego wynagrodzenia na rzecz podwykonawcy lub dalszego podwykonawcy, nawet w wypadku, gdy pozostałe przesłanki wynikające postanowień niniejszego paragrafu zostały spełnione.
27. Zakres robót stanowiących przedmiot niniejszej umowy wykonywany za pomocą podwykonawców obejmował będzie …… .

§ 10

Gwarancja jakości i uprawnienia z tytułu rękojmi

1. Wykonawca udziela Zamawiającemu gwarancji jakości wykonania przedmiotu umowy na okres **…… miesięcy od dnia podpisania** (bez uwag) protokołu odbioru końcowego.
2. Wykonawca udziela Zamawiającemu rękojmi na okres **…… miesięcy od dnia podpisania** (bez uwag) protokołu odbioru końcowego.
3. W okresie gwarancji Wykonawca zobowiązuje się do bezpłatnego usunięcia wad i usterek w terminie 7 dni licząc od daty pisemnego (listem lub faksem) powiadomienia przez Zamawiającego. Okres gwarancji zostanie przedłużony o czas naprawy.
4. Wady, które wystąpiły w okresie gwarancyjnym nie zawinione przez Zamawiającego, Wykonawca usunie w ciągu 7 dni roboczych od daty otrzymania zgłoszenia.
5. Zamawiający ma prawo dochodzić uprawnień z tytułu rękojmi za wady, niezależnie od uprawnień wynikających z gwarancji.

6. Wykonawca odpowiada za wady w wykonaniu przedmiotu umowy również po okresie rękojmi, jeżeli Zamawiający zawiadomi Wykonawcę o wadzie przed upływem okresu rękojmi.
7. Jeżeli Wykonawca nie usunie wad w terminie 14 dni od daty wyznaczonej przez Zamawiającego na ich usunięcie, to Zamawiający może zlecić usunięcie wad stronie trzeciej na koszt Wykonawcy. W tym przypadku koszty usuwania wad będą pokrywane w pierwszej kolejności z zatrzymanej kwoty będącej zabezpieczeniem należytego wykonania umowy.
8. Okres gwarancji ulega wydłużeniu o czas potrzebny na usunięcie wad.

§ 11

Zmiana umowy

1. Wszelkie zmiany i uzupełnienia treści niniejszej umowy, wymagają aneksu sporządzonego z zachowaniem formy pisemnej pod rygorem nieważności.
2. Zamawiający przewiduje możliwość wprowadzenia istotnych zmian do umowy w przypadkach:
   a. gdy konieczność zmiany, w tym w zakresie wysokości wynagrodzenia, związana jest ze zmianą powszechnie obowiązujących przepisów prawa (np. w zakresie zmiany wysokości stawki podatku VAT);
   b. konieczności zmiany terminu realizacji w związku z:
      - z brakiem możliwości prowadzenia robót na skutek obiektywnych warunków klimatycznych,
      - wystąpieniem nieprzewidywalnych warunków geologicznych lub archeologicznych,
      - działaniem siły wyższej,
      - nieterminowym, z przyczyn niezależnych od Wykonawcy, przekazaniem przez Zamawiającego terenu budowy Wykonawcy,
      - wstrzymaniem prac budowlanych przez właściwy organ z przyczyn niezawinionych przez Wykonawcę,
      - opóźnieniem związanym z uzyskiwaniem przez Wykonawcę niezbędnych w myśl ustawy Prawo budowlane dokumentów,
      - innymi okolicznościami niepowstałymi z winy Wykonawcy,
      - koniecznością wykonania zamówień dodatkowych,
      - konieczością przyśpieszenia ukończenia przedmiotu umowy,
      - rezygnacją z części robót,
      - zmianą ilości robót, usług lub dostaw, ale tylko mieszczących się w opisie przedmiotu zamówienia,
      - zmianą w kolejności i terminów wykonywania robót,
      - aktualizacją rozwiązań projektowych z uwagi na postęp technologiczny lub zmiany obowiązujących przepisów,
      - poprawą jakości lub innych parametrów charakterystycznych dla danego elementu robót budowlanych lub zmianą technologii,
      - zmianą producenta urządzeń i materiałów wchodzących w skąd przedmiotu umowy,

– zmiana wymiaru, położenia, wysokości robót składających się na przedmiot umowy,
– obniżeniem kosztu wykonania robót.

§ 12

Postanowienia końcowe

1. Wszelkie spory, mogące wyniknąć z tytułu niniejszej umowy, będą rozstrzygane przez sąd właściwy miejscowo dla siedziby Zamawiającego.
2. W sprawach nieuregulowanych niniejszą umową stosuje się przepisy ustaw: ustawy z dnia 07.07.1994r. Prawo budowlane (Dz. U. z 2010r. Nr 243, poz. 1623 ze zm.), Kodeksu cywilnego oraz inne właściwe przepisy prawa

§ 13

Umowę sporządzono w dwóch jednobrzmiących egzemplarzach: jeden egzemplarz dla Wykonawcy
i jeden dla Zamawiającego.

ZAMAWIAJĄCY: **WYKONAWCA:**

Integralną część umowy stanowią załączniki:

1) Oferta Wykonawcy – załącznik nr 1,
2) SIWZ- załącznik nr 2